Netolerované rozměry délek ISO 2768-mK	
Rozsah [mm]	Úchylky [mm]
od 2000 do 4000	±2
od 1000 do 2000	±1,2
od 400 do 1000	±0,8
od 120 do 400	±0,5
od 30 do 120	±0,3
od 6 do 30	±0,2
od 0,5 do 6	±0,1

Netolerované rozměry úhlů ISO 2768-mK	
Délka odvěsny [mm]	Úchylky [°]
přes 400	± 0°5´
od 120 do 400	± 0°10´
od 50 do 120	± 0°20´
od 10 do 50	± 0°30´
do 10	± 1°

Ra 6,3

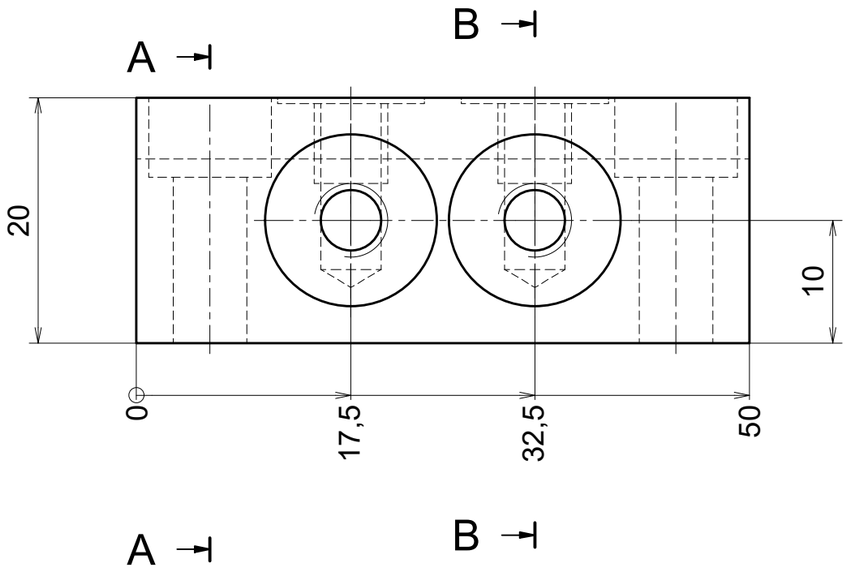

A-A (2 : 1)

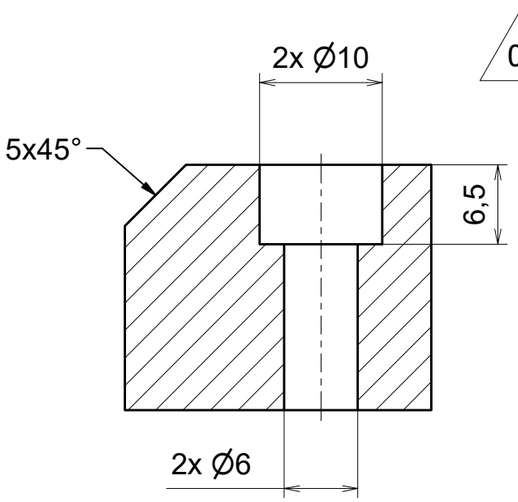

B-B (2 : 1)

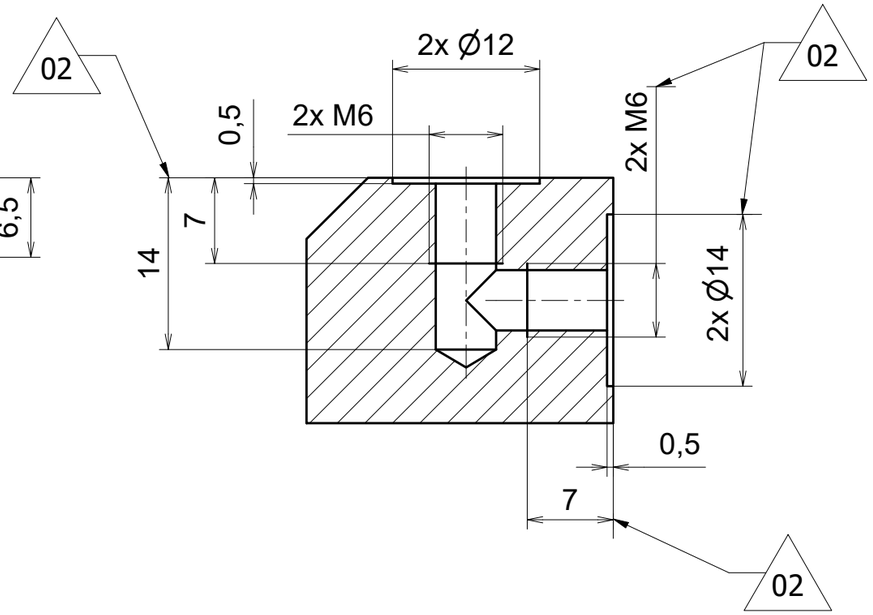

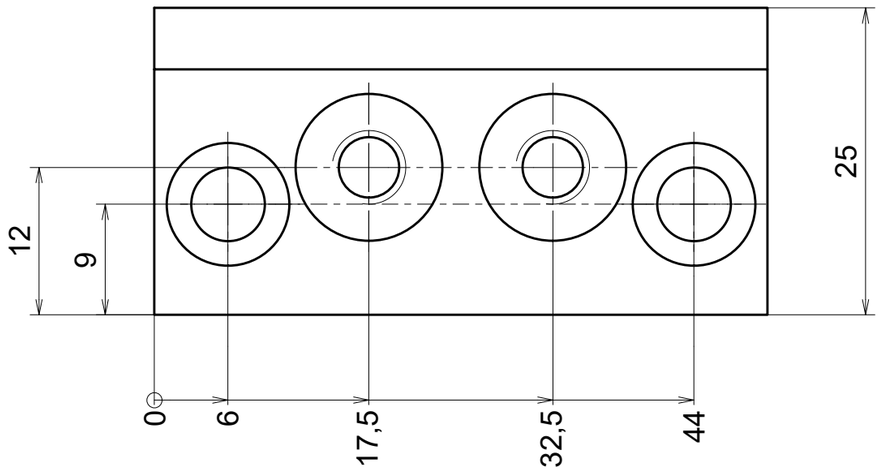

Protect threads from surface treatment

Holes and threads at a spacing of ± 0.1 mm

Deburr

Závity chránit před povrchovou úpravou

Díry a závity v rozteči ± 0,1mm

Odjehlit

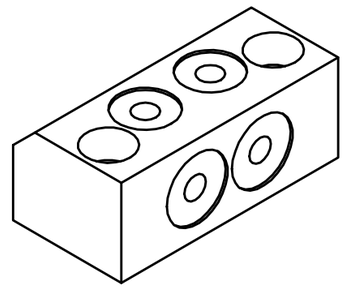

REV.	POPIS / DESCRIPTION	SCHVALIL / APPROVED	DATUM / DATE
02	ZMĚNA VELIKOSTI ZÁVITU / THREAD CHANGE	Zdeněk Krejčí	06.10.2021
01	ZMĚNA RAL	Zdeněk Krejčí	30.07.2021

Materiál: / Material: 1.0036 / S235JRG1

Povrchová úprava: / Surface treatment: KI03 RAL 3020

Hmotnost (kg): / Mass (kg): 0,17

Štěpánská 34
110 00 Praha 1 www.ice.cz

Tato technická dokumentace je duševním vlastnictvím firmy ICE Industrial Services a.s.. Bez souhlasu vlastníka nesmí být kopírována, publikována ani poskytnuta třetí osobě.

This technical documentation is the intellectual property of the company ICE Industrial Services a.s.. Copying, publishing or disclosure to third parties without the expressed permission of the owner is forbidden.

Navrhl: / Designed: Zdeněk Krejčí správce

Datum: / Date: 25.05.2021

Schválil: / Approved: Zdeněk Krejčí

Datum: / Date: 26.05.2021

Název: / Title:

KOSTKA MAZÁNÍ / LUB. CUBE

Číslo výkresu: / Drawing No.: ICE00000869

Revize: / Revision: 02

-0,0 -0,3 +0,3 +0,0 Ra

Přesnost: / Precision: ISO 2768 - **mK**

Tolerance: / Tolerance: ISO 8015

Měřítko: / Scale: 2 : 1

List: / Sh.: 1 / 1

Formát: / Format: A3